AEG

DESSINS COTÉS

CUISINIÈRES, FOURS ET
FOURS À MICRO-ONDES
PLANS DE CUISSON / COMMANDES
HOTTES
RÉFRIGÉRATEURS ET CONGÉLATEURS
LAVE-VAISELLE
LAVE-LINGE ET SÈCHE-LINGE

2017 | 2018

Cuisinières, fours et fours à micro-ondes

3 Cuisinières et fours encastrables sous le plain de travail
3 Fours à micro-ondes

Plans de cuisson / commandes

4 Plan de cuisson Autark induction
4 Plans de cuisson chauffant par rayonnement
5 Commande encastrable, Platine de cuisson
6 Cadres adaptateurs pour plans de cuisson
7 Installation

Hottes

8 Hottes design pour îlots de cuisson
9 Hottes design murales
10 Hottes plates
11 Hotte à abattant
12 Modèle spécial
13 Accesoires

Réfrigérateurs et congélateurs

15 Réfrigérateurs et congélateurs

Lave-vaiselle

17 Lave-vaisselles intégrables

Lave-linge et sèche-linge

19 Lave-linge et sèche-linge

Cuisinières et fours encastrables sous le plan de travail

BO...- Encastrement sous le plan de travail

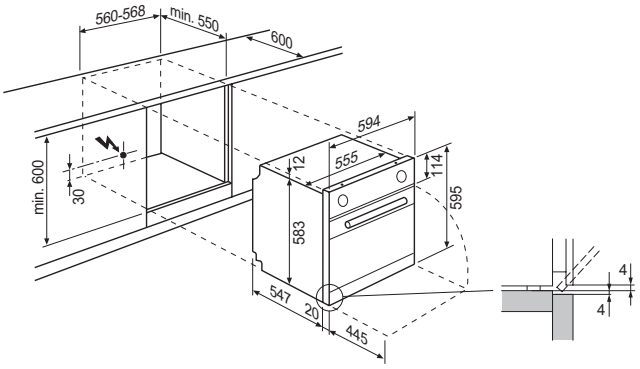

Longueur du câble de raccordement à partir de la sortie de mur min. 120 cm.

BO/EH... sous le plan de travail avec vitrocéramique ou plans de cuisson à induction

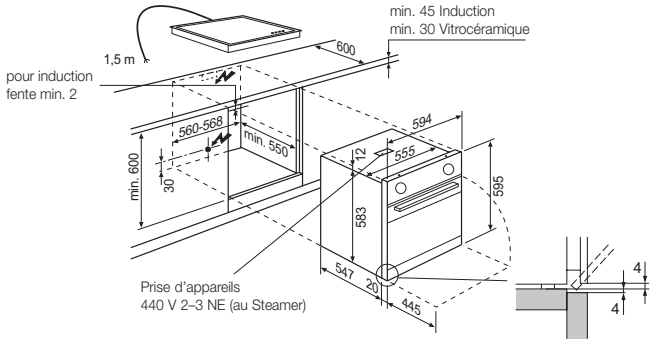

Longueur du câble de raccordement à partir de la sortie de mur min. 120 cm.

BO4... avec BO...

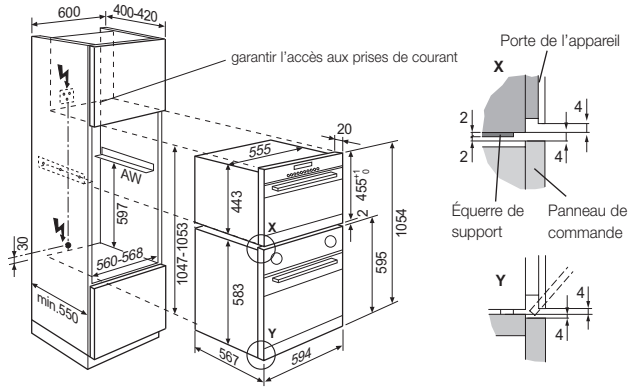

Longueur du câble de raccordement à partir de la sortie de mur min. 120 cm.

BO... Encastrement dans armoire haute

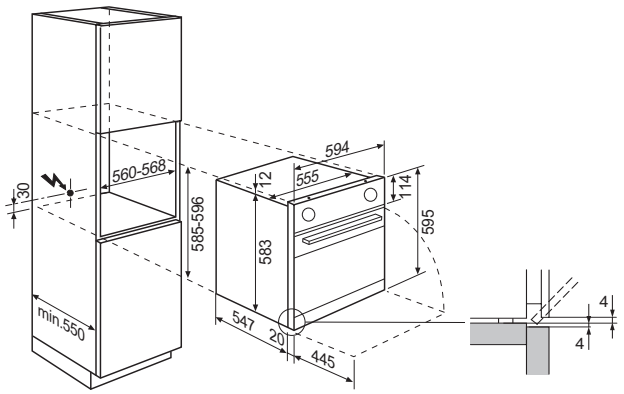

Longueur du câble de raccordement à partir de la sortie de mur min. 120 cm.

Four à micro-ondes

MW17E10M/MW17EG10M
Encastrement dans une armoire haute

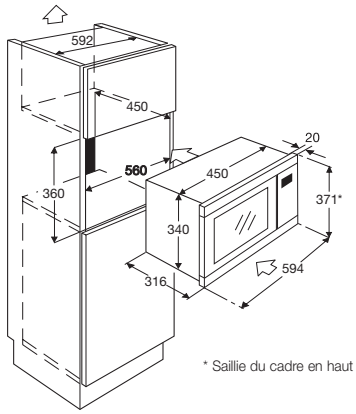

* Saillie du cadre en haut et en bas 5 mm

MW17E10M/MW17EG10M
Encastrement dans un placard suspendu

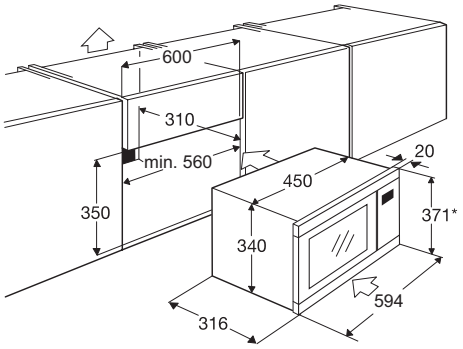

Le fond inférieur ne requiert pas d'ouverture d'aération

* Saillie du cadre en haut 5 mm, en bas 15 mm

Plan de cuisson Autark induction

KFA58DIO/KFA58SIO Hotte aspirante L: min. 600 mm

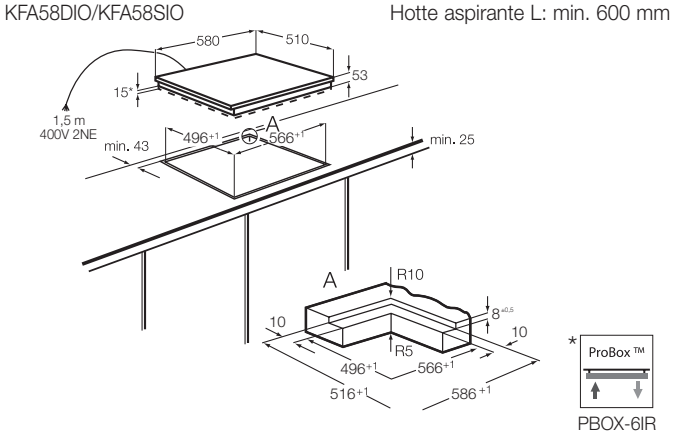

KFA58DIM/KFA58SIM Hotte aspirante L: min. 600 mm

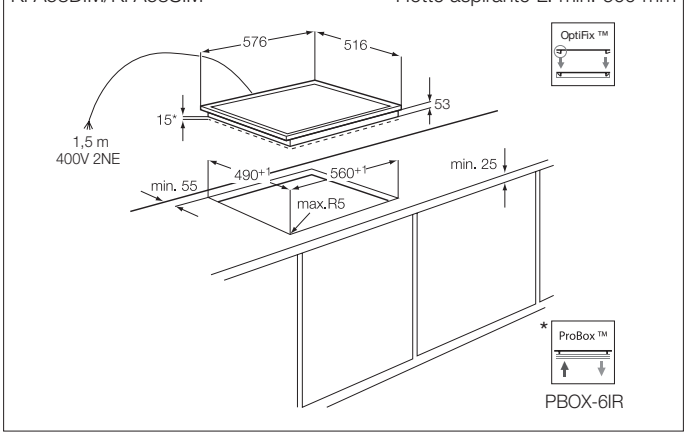

Instructions importantes pour la planification et l'encastrement

Avant de pouvoir exploiter l'espace sous le plan à induction pour y placer **un tiroir bas**, **l'accessoire d'encastrement** suivant doit être placé comme protection contre les contacts additionnels et la chaleur:

TSB 55-GK pour SMS B 51,0 cm ou **TSB 82-GK** pour SMS B 78,5 cm
TSB 60-GK pour Euro B 56,0 cm ou **TSB 90-GK** pour Euro B 86,0 cm

Si l'on respecte les instructions suivantes, les nouveaux plans de cuisson à induction, avec une épaisseur de plan de travail de min. 38 mm, peuvent aussi être encastrés sans problèmes au-dessus d'un four 6/6 ou au-dessus d'un Profi Steam.

Les plans à induction sont ventilés et ne nécessitent qu'une évacuation de l'air minimale. De plus, entre le plan de travail et l'arête supérieure de la partie frontale du meuble placé en dessous (appareil encastré) il faut veiller à laisser un **espace d'aération d'au moins 2 mm** sur toute la largeur de la niche (voir illustration *évacuation de l'air).

Pour pouvoir ajuster la hauteur du module inférieur des modèles EBK, selon l'épaisseur du plan de travail ou selon la hauteur de la niche, vous aurez besoin de l'accessoire suivant: **HA 35/55**.

Le modèle à induction GK58TCIPL cn avec large cadre en acier chromé se prête parfaitement au **marché de remplacement et de rénovation**. Il s'encastre dans les découpes de plan de travail existantes aux dimensions suivantes: **L 560–600 mm, P 490–530 mm**.

Plans de cuisson chauffant par rayonnement

KFA58DM/KFA58SM/KFA58DKM Hotte aspirante L: min. 600 mm

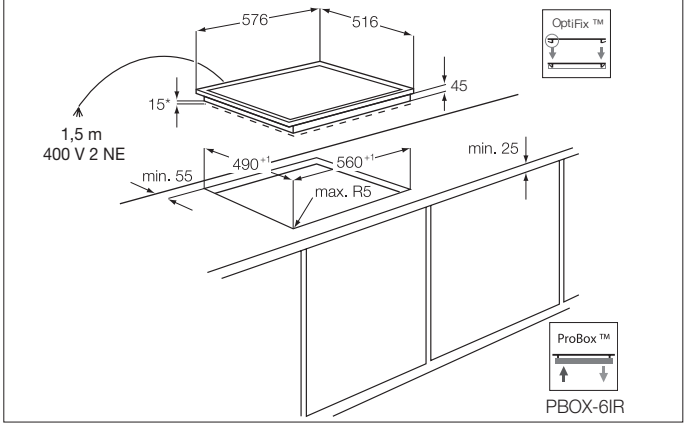

KFA58DO Hotte aspirante L: min. 600 mm

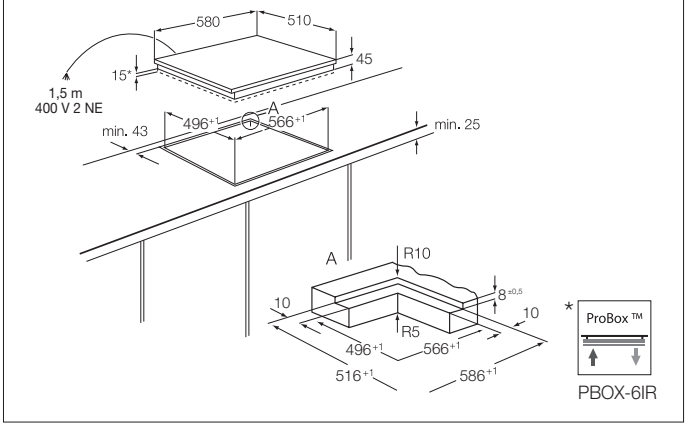

KFA58HCM/KFA58HPM/KFA58HM Hotte aspirante L: min. 600 mm

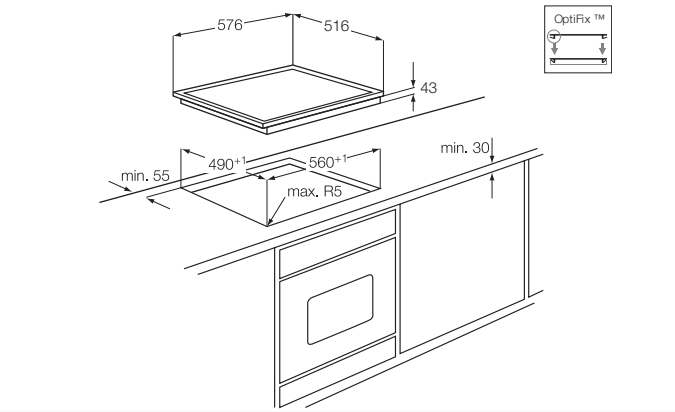

Les schémas pour l'encastrement sont également téléchargeables à www.aeg.ch.

Commande encastrable

ESGL4ECN/SP/WE convient pour les plans de cuisson commandées par le four AEG

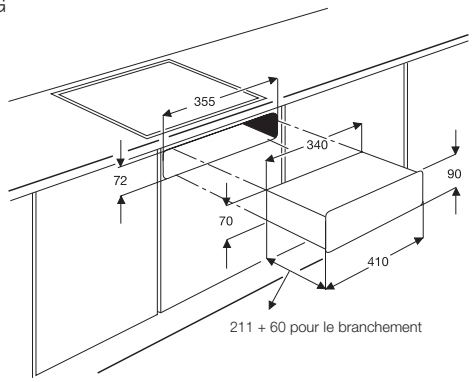

Marché de remplacement aussi découpe h 69-80 mm, l 352-355 mm

Platine de cuisson

KM412.2 Hotte aspirante L: min. 600 mm

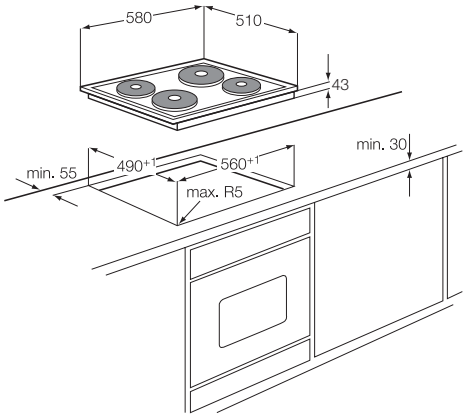

Cadres adaptateurs pour plans de cuisson

AR618/548 acier inox

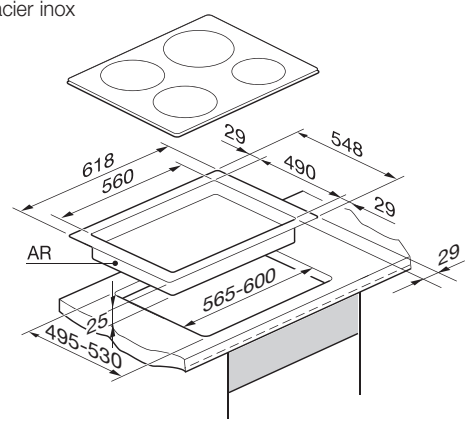

pour les plains de cuisson nécessistant une découpe dans le plan de travail de
L 56, 0 / P 49,0 cm (AR = L 61,8 / P 54,8 cm)

AR600/588 acier inox

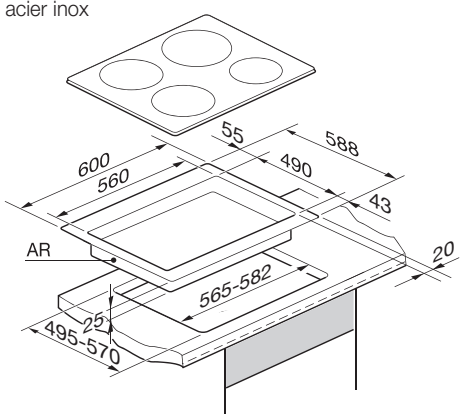

pour les plains de cuisson nécessistant une découpe dans le plan de travail de
L 56, 0 / P 49,0 cm (AR = L 60,0 / P 58,8 cm)

Installation

Plans de cuisson à induction et plans de cuisson en vitrocéramique avec cadre

Installation simple avec OptiFix
Pas de fixation séparée dans l'évidement: découper – raccorder – encastrer – c'est tout.
Une seule étape pour l'installation du plan de cuisson
Les ressorts d'installation font partie du produit et ne nécessitent pas d'installation séparée avant l'encastrement

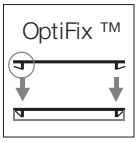

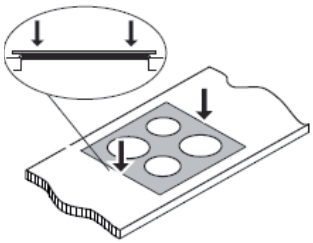

Fond de protection: accessoire spécial / d'encastrement pour les plans de cuisson

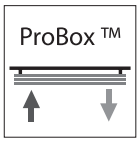

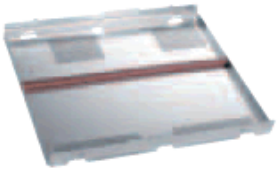

Fond de protection ProBox … (tôle de protection thermique et contre les contacts accidentels)
L'utilisation du fond de protection ProBox (TSB) apporte au planificateur une marge de manœuvre accrue pour ses plans, par exemple pour placer des tiroirs sous le plan de cuisson. Dans le même temps, la distance de sécurité des plans de cuisson en vitrocéramique à touches sensitives, la ventilation des plans de cuisson à induction à touches sensitives et la distance de sécurité sont assurées.

Les ProBox ... existent en différentes versions (adaptées au plan de cuisson) et doivent être installées et vissées sur le bac des platines avant encastrement.

Les TSB sont adaptés à la largeur des armoires sous plan (une installation ultérieure par le dessous est possible).

Plans de cuisson encastrables en vitrocéramique (DIRECT / SINGLE-CONTROL)
Sur les plans de cuisson en vitrocéramique (avec chauffage par rayonnement), la température du bac des platines peut dépasser les 100 °C et le bac doit donc être protégé (selon EN 60335-1) contre un contact accidentel. L'utilisation du fond de protection ProBox … permet de placer un tiroir sous le plan de cuisson..
Si un plan de cuisson autarcique, à touches sensitives doit être encastré sans le fond de protection ProBox … proposé, on observera ce qui suit: les platines de cuisson avec éléments de commande sur le plan de cuisson doivent être encastrées sur des meubles bas avec un panneau frontal fixe et un fond de protection entre la platine de cuisson et l'espace sur lequel elle se situe (meuble de platine de cuisson). La distance entre le fond de protection et le bac des platines est précisée dans les instructions de montage (généralement 20-50 mm).

Plans de cuisson encastrables à induction (DIRECT / SINGLE-CONTROL)
Les plans de cuisson à induction sont équipés d'un ventilateur et ont donc besoin d'une aération et d'une ventilation.
Avec le fond de protection ProBox … proposé, aucune fente d'évacuation d'air n'est nécessaire à l'avant sous le plan de travail et la façade de tiroir.
Cela permet de placer un tiroir sous le ProBox. Respecter les points suivants:
- Un espace libre de 15 mm doit être assuré entre le bac du tiroir et le bac du ProBox ...
- La paroi arrière du meuble bas doit comporter une ouverture de L 500 mm x H 100 mm (500 cm^2)
- Pour les îlots de cuisson (sans ouverture à l'arrière) vous pouvez utiliser un TSB (nécessite une fente d'aération de 3 mm) à la place du ProBox

Si un plan de cuisson à induction à touches sensitives ou un plan de cuisson en vitrocéramique doit être encastré sans le fond de protection ProBox … ou TSB proposé, on observera ce qui suit:
Les platines de cuisson avec éléments de commande sur le plan de cuisson doivent être encastrées sur des meubles bas avec un panneau frontal fixe et un fond de protection entre la platine de cuisson et l'espace sur lequel elle se situe (meuble de platine de cuisson).
La distance entre le fond de protection et le bac des platines est précisée dans les instructions de montage (généralement 20-50 mm).
Induction
- Fente d'évacuation d'air de minimum 2 mm de hauteur à l'avant sous le plan de travail
- Coupe de ventilation continue de minimum 2 mm de hauteur entre la platine et le four/la cuisinière encastrable pour autant que l'on soit en présence de cette constellation

Hottes design pour îlots de cuisson

AIH9815AM

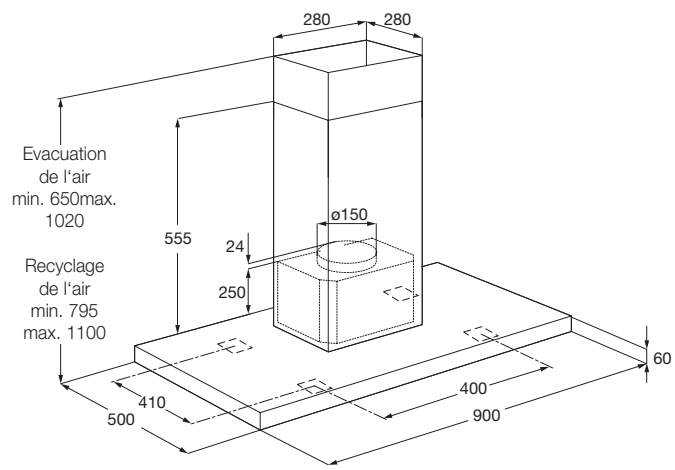

AWH9415AM

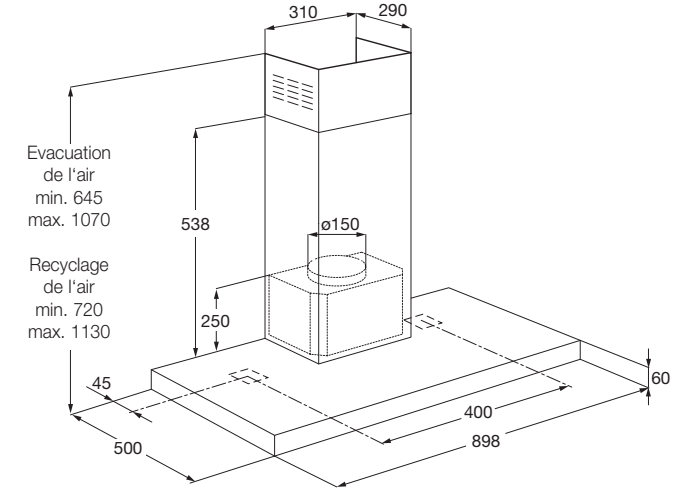

Données de puissance (débit d'air)

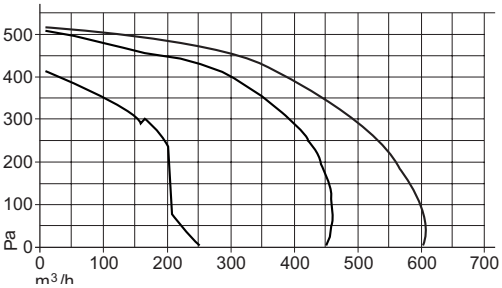

Données de puissance (débit d'air)

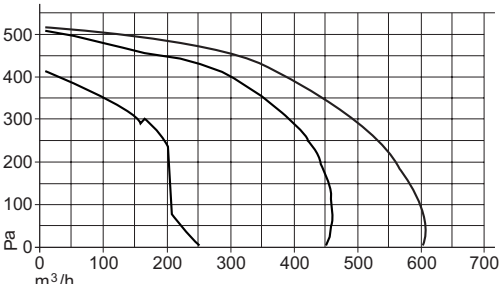

AWH6415AM

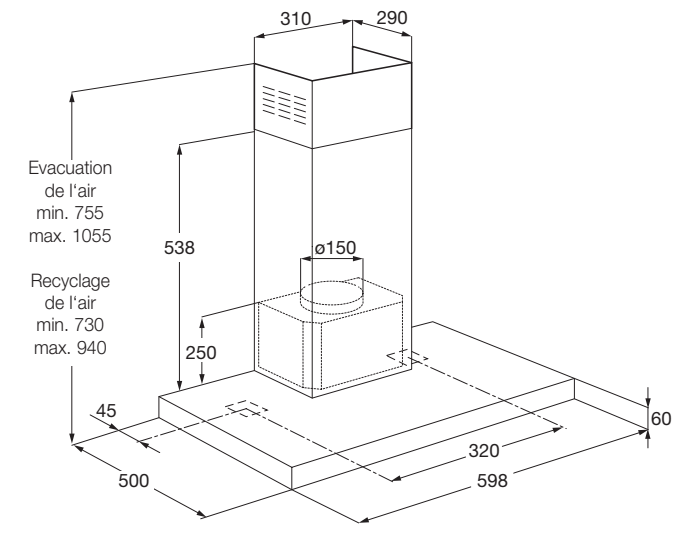

Données de puissance (débit d'air)

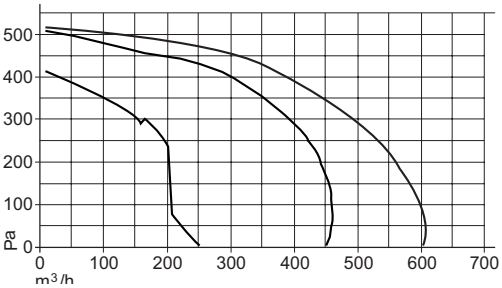

Les schémas pour l'encastrement sont également téléchargeables à www.aeg.ch.

Hottes design murales

AWS8445AB/AWS8445AW

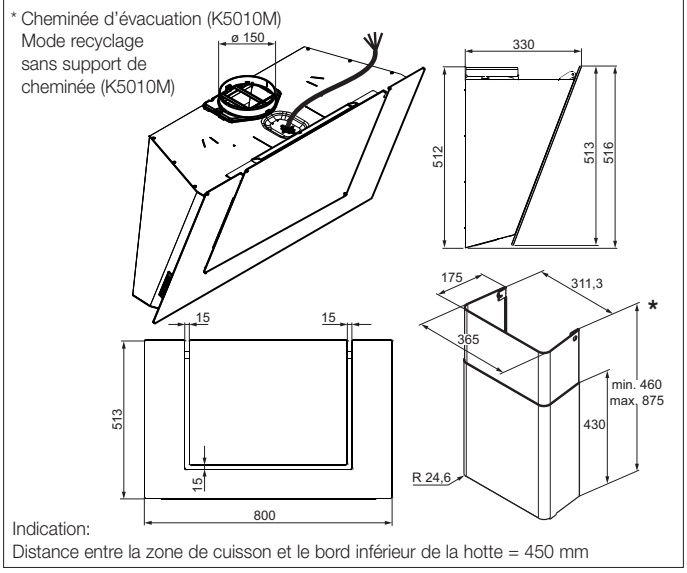

Indication:
Distance entre la zone de cuisson et le bord inférieur de la hotte = 450 mm

Données de puissance (débit d'air)

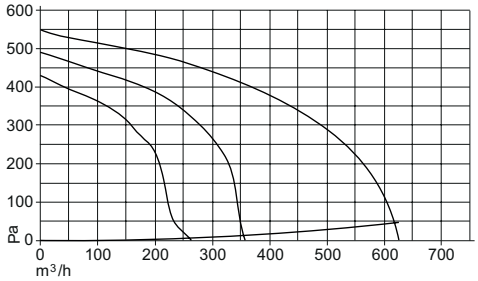

Hottes plates

ADF6050AB

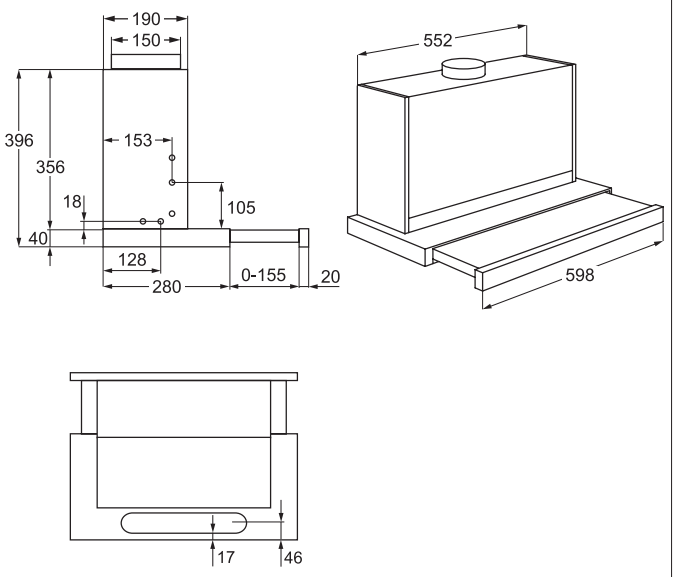

Indication:
Dimensions d'encastrement modifiées: modèles précédents ADF6000/ADF6100

Données de puissance (débit d'air)

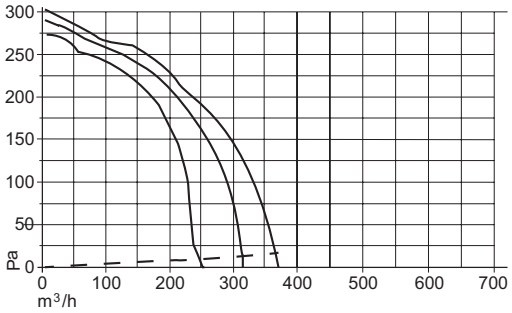

ADF6050AW

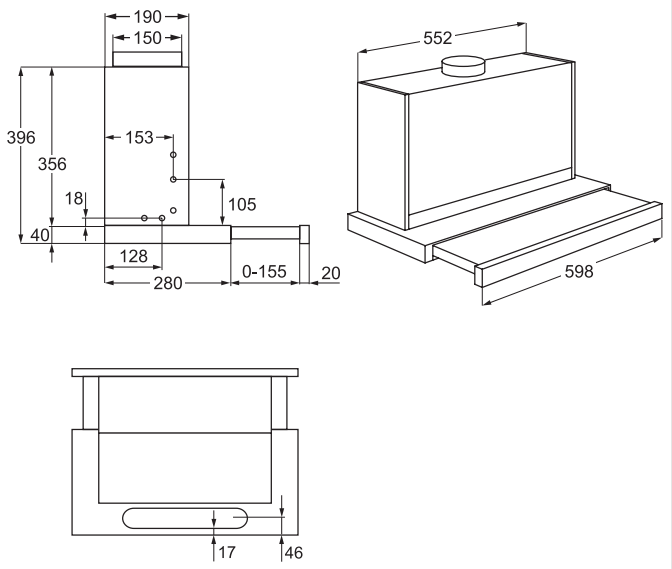

Indication:
Dimensions d'encastrement modifiées: modèles précédents ADF6000/ADF6100

Données de puissance (débit d'air)

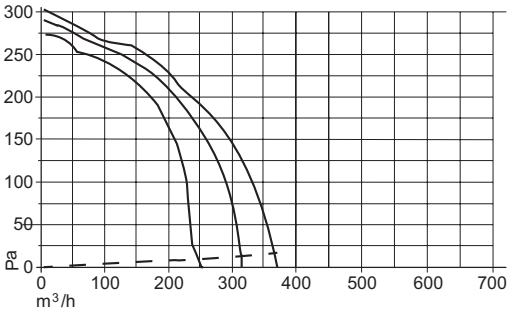

Hottes à abattant

ADX6300BW

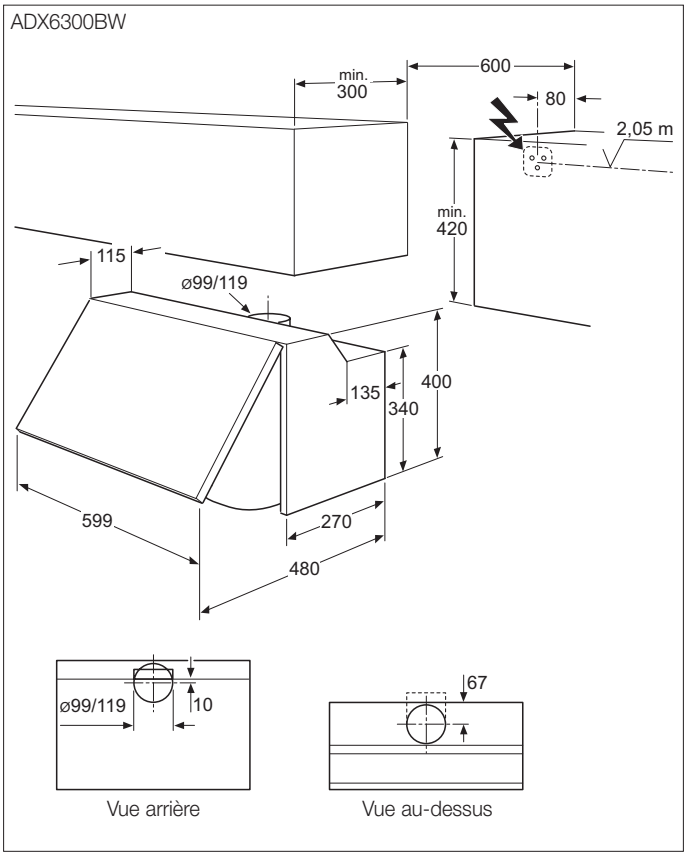

ADX6350AM

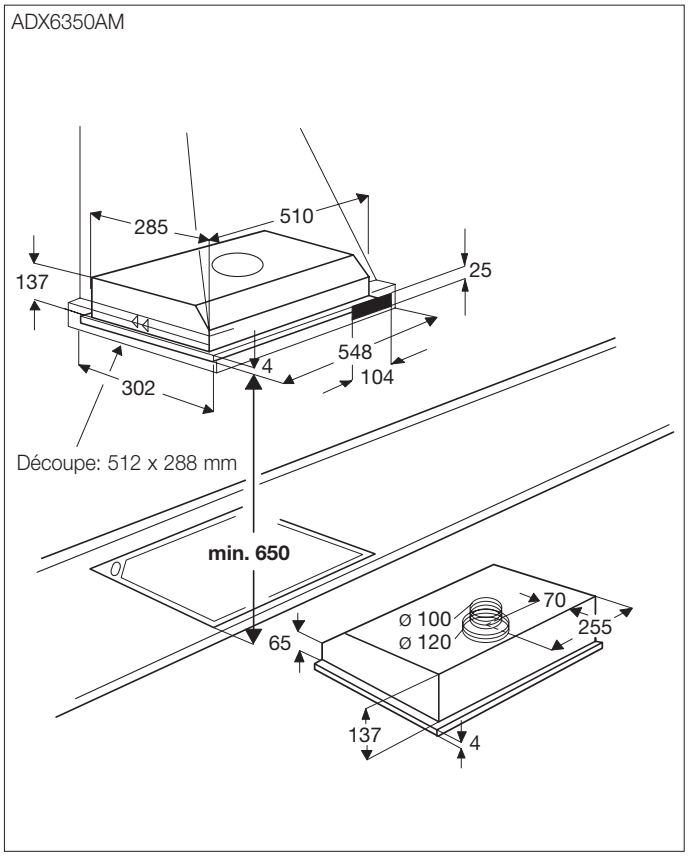

Données de puissance (débit d'air)

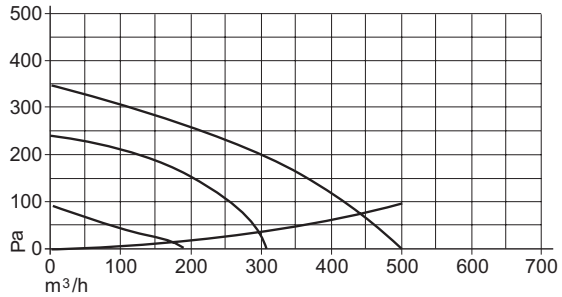

Données de puissance (débit d'air)

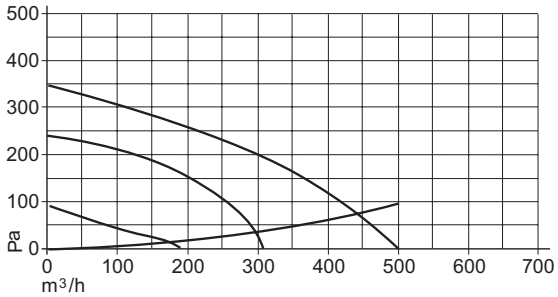

Modèle spécial

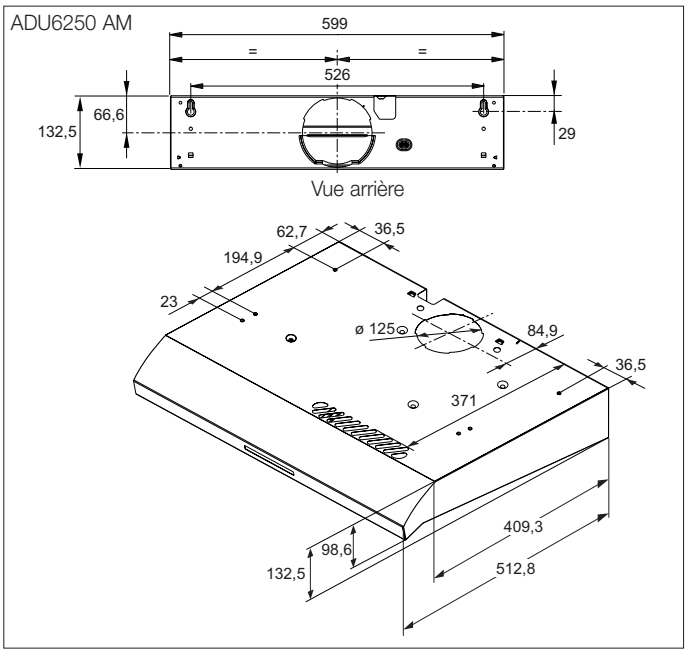

Données de puissance (débit d'air)

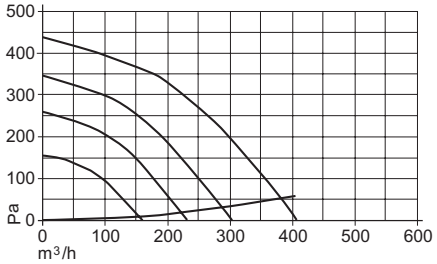

Accessoires

ULSLLF150A

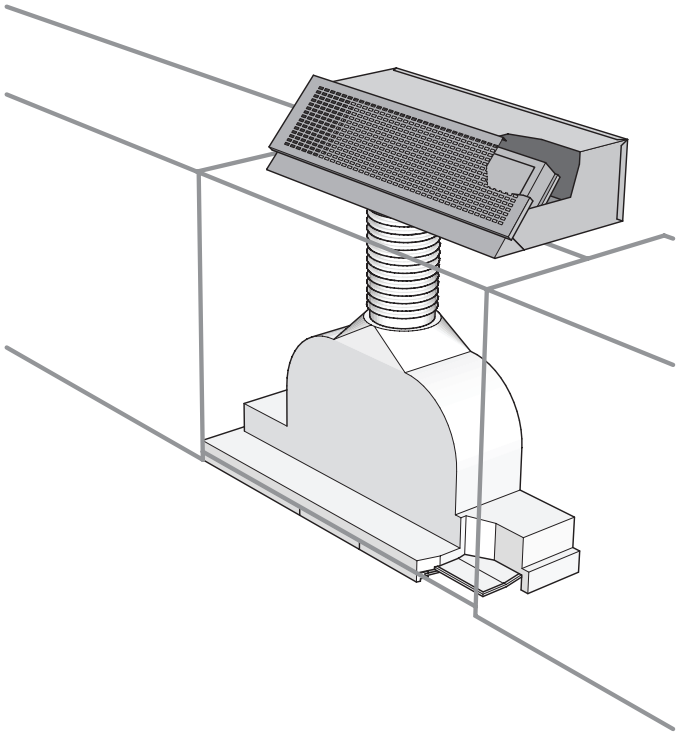

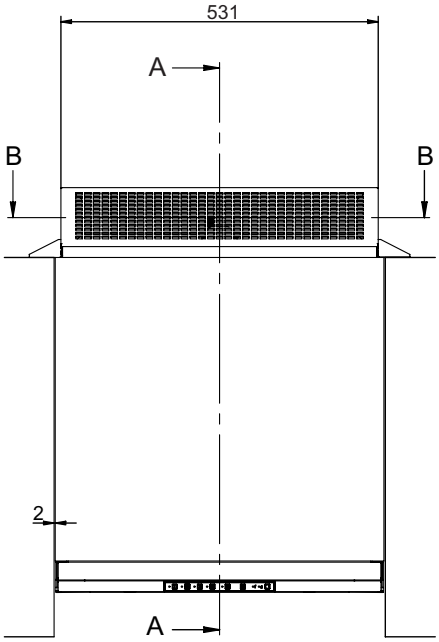

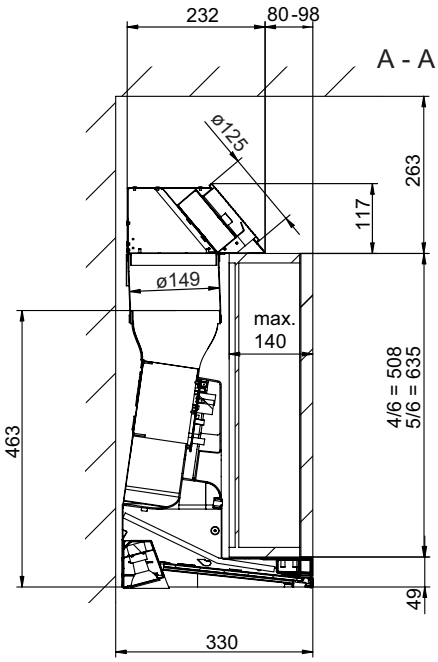

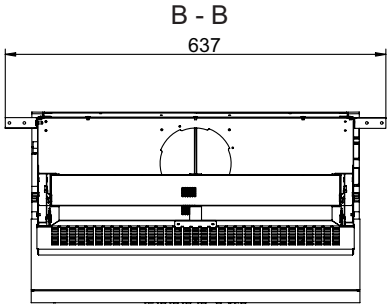

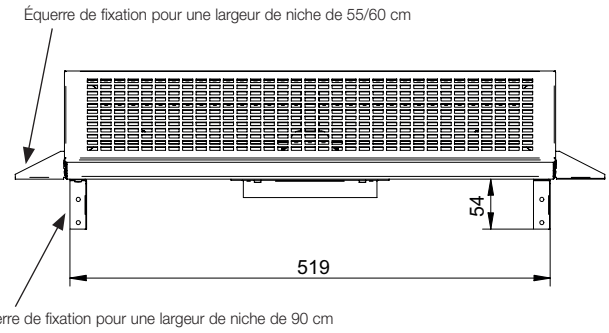

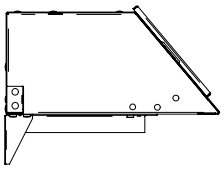

Les schémas pour l'encastrement sont également téléchargeables à www.aeg.ch.

Accessoires

ULSLLF150/125

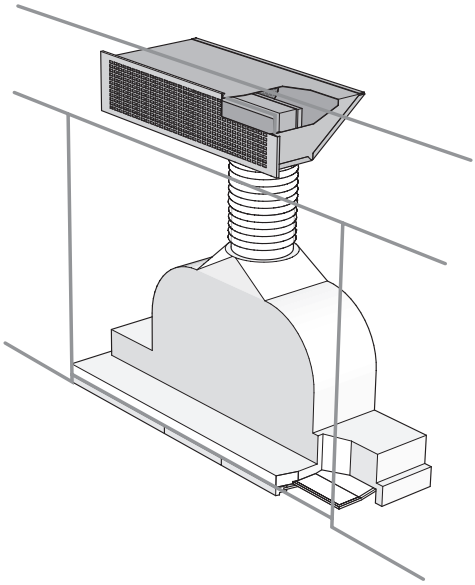

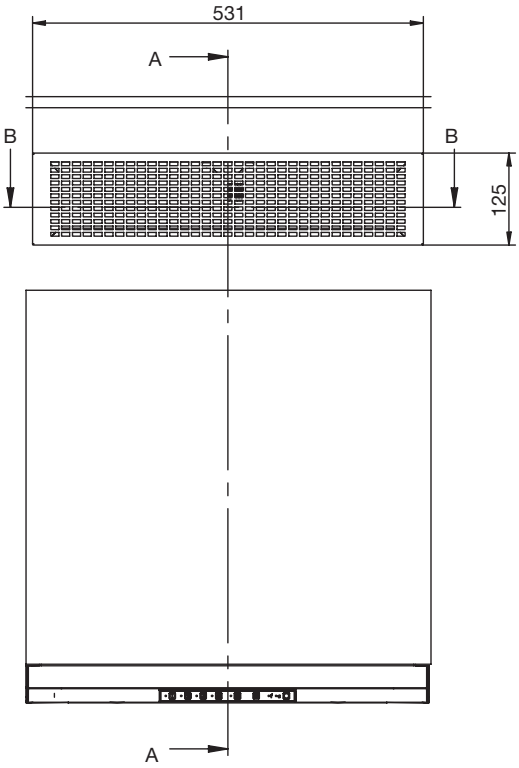

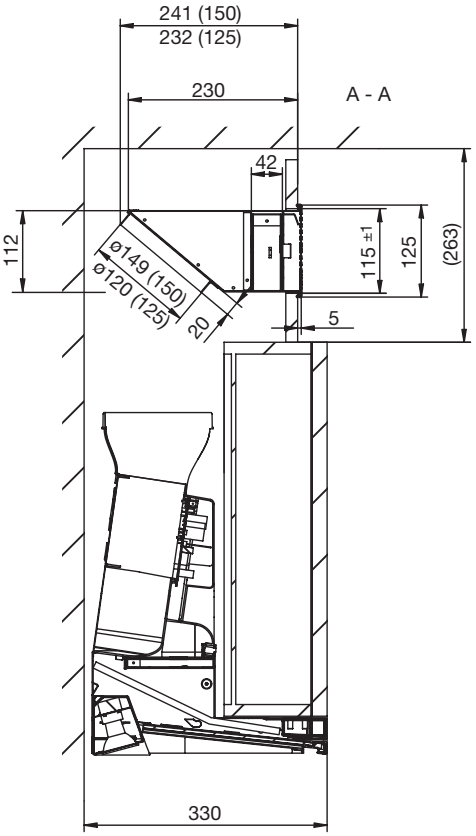

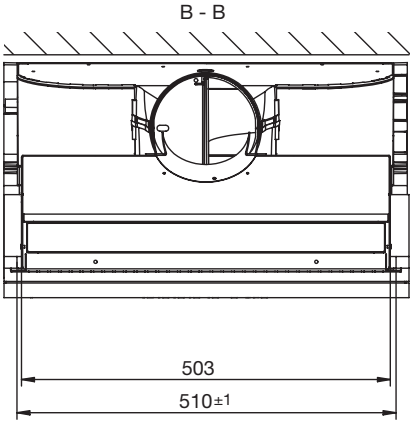

Découpe: 115 x 510 mm

Les schémas pour l'encastrement sont également téléchargeables à www.aeg.ch.

Réfrigérateurs et congélateurs

AIK2654R
Panneaux frontaux vissés sur les portes de l’appareil

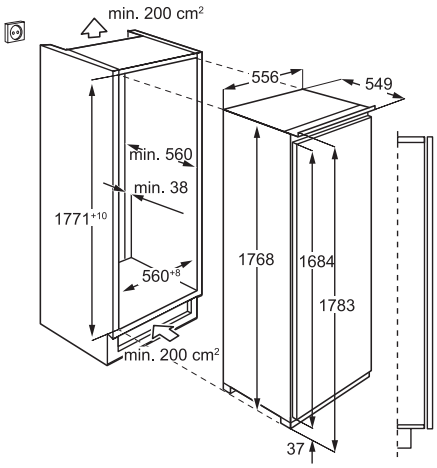

AIK3024R

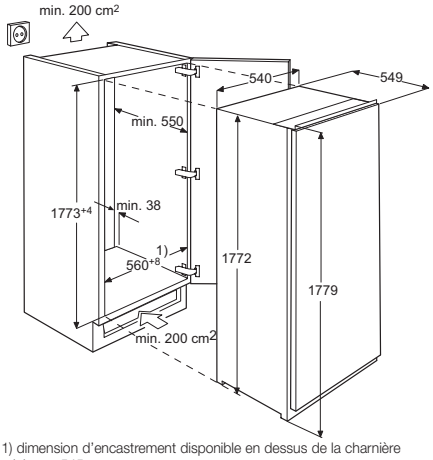

1) dimension d’encastrement disponible en dessus de la charnière minimum 545 mm

AIK2853R/L
Panneaux frontaux vissés sur les portes de l’appareil

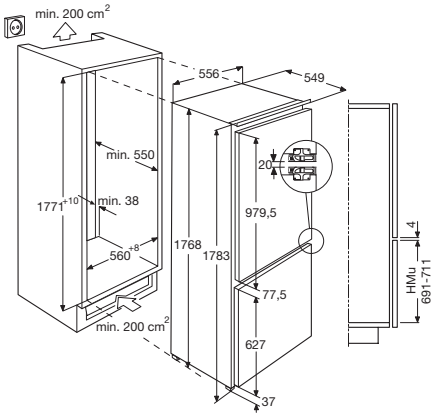

AIK2903R/L
Panneaux frontaux à plan movible

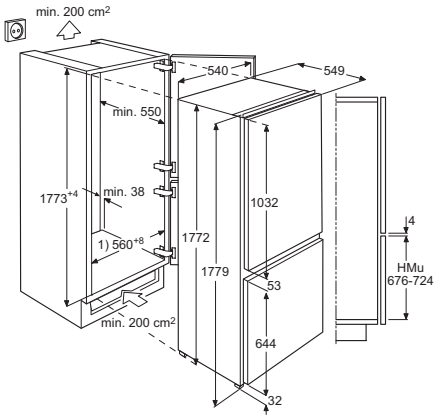

1) dimension d’encastrement disponible en dessus de la charnière minimum 545 mm

AIK2404R
Panneaux frontaux à plan movible

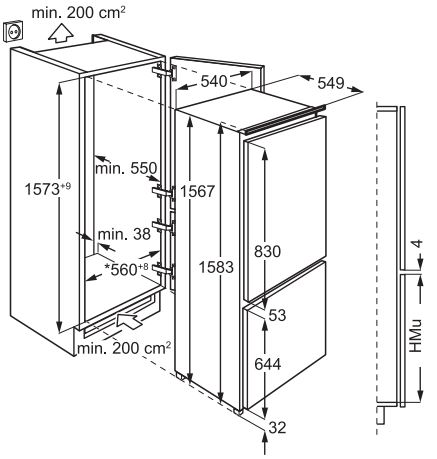

1) dimension d’encastrement disponible en dessus de la charnière minimum 545 mm

AIK2683R
Panneaux frontaux à plan movible

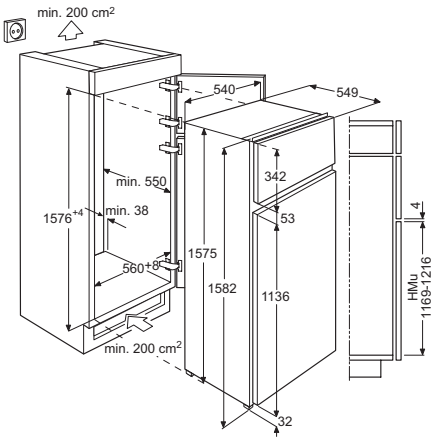

AIK2023R/2223R/L
Panneaux frontaux vissés sur les portes de l’appareil

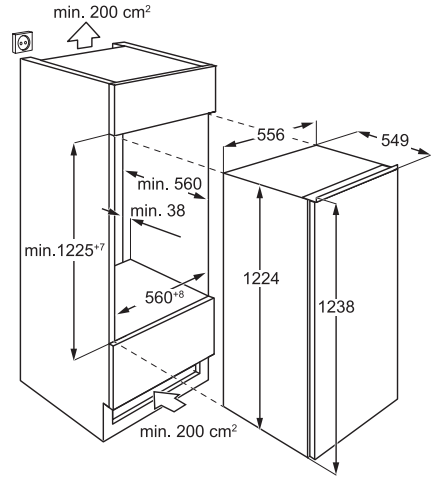

AIK2104R/L
Panneau frontal à plan movible

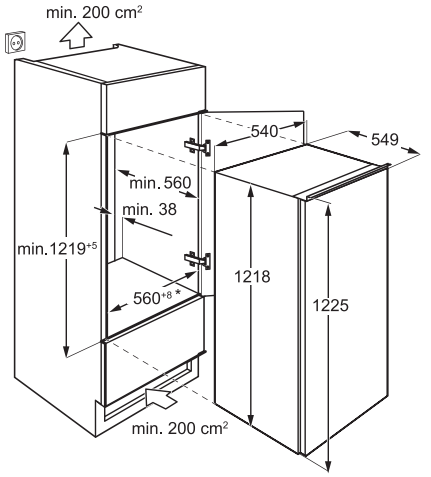

AIK1344R
Panneau frontal vissé sur la porte de l’appareil

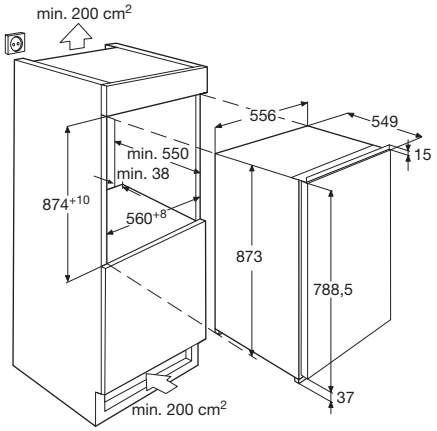

Réfrigérateurs et congélateurs

AUK1173R
Panneau frontal vissé sur la porte de l'appareil

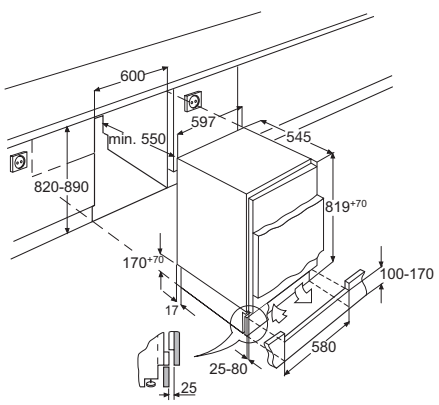

Lave-vaisselle intégrable

GS60AI/BIS + GTF60

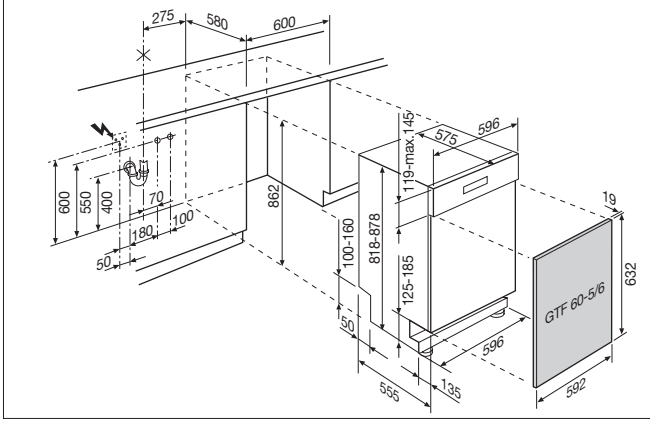

Longueur du câble et des tuyaux	Longueur à partir du coté de l'appareil (cm)	
	gauche	droite
Tuyau d'arrivée	180	130
Tuyau d'écoulement	130	180
Câble électrique	130	100

GS60AI/BIS

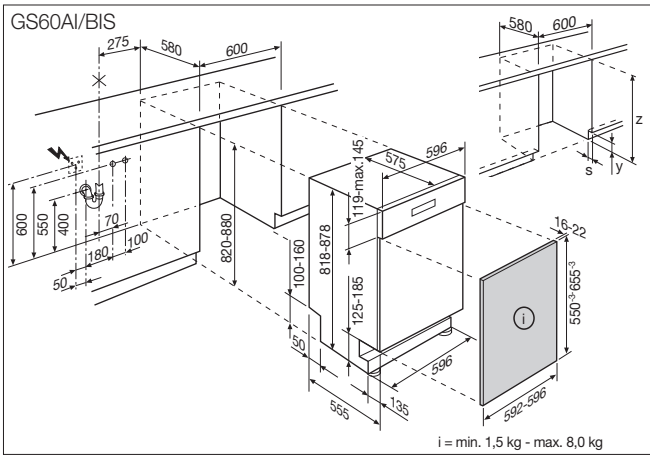

i = min. 1,5 kg - max. 8,0 kg

	Hauteur de socle y (mm)															
Hauteur de la niche z (mm)	40	50	60	70	80	90	100	110	120	130	140	150	160	170	180	190
880																
870																
860																
850																
840																
830																
820																

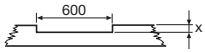

x = Dim. découpe de socle (mm)

Rentrée de socle s < 30 mm
= Découpe de socle 5 mm

Longueur du câble et des tuyaux	Longueur à partir du coté de l'appareil (cm)	
	gauche	droite
Tuyau d'arrivée	180	130
Tuyau d'écoulement	130	180
Câble électrique	130	100

GS60AI/BIS + FITSALLII

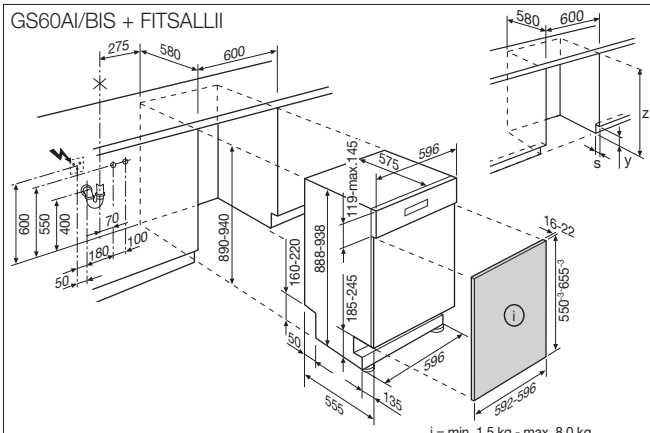

i = min. 1,5 kg - max. 8,0 kg

	Hauteur de socle y (mm)															
Hauteur de la niche z (mm)	90	100	110	120	130	140	150	160	170	180	190	200	210	220	230	240
940																
930																
920																
910																
900																
890																

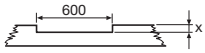

x = Dim. découpe de socle (mm)

Rentrée de socle s < 30 mm
= Découpe de socle 5 mm

Longueur du câble et des tuyaux	Longueur à partir du coté de l'appareil (cm)	
	gauche	droite
Tuyau d'arrivée	180	130
Tuyau d'écoulement	130	180
Câble électrique	130	100

GS60AI/BIS + FI60

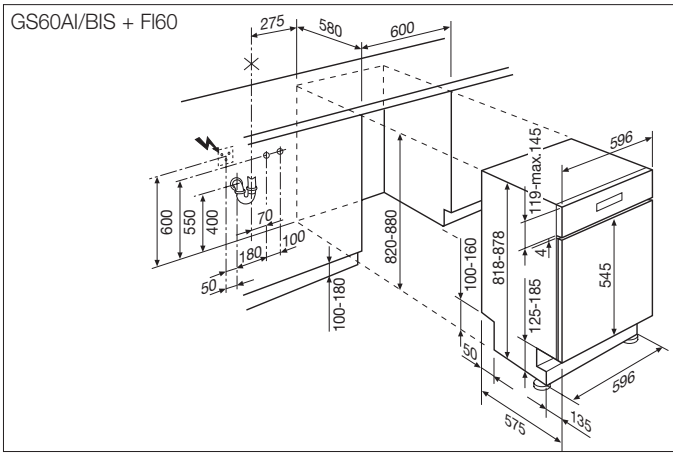

Longueur du câble et des tuyaux	Longueur à partir du coté de l'appareil (cm)	
	gauche	droite
Tuyau d'arrivée	180	130
Tuyau d'écoulement	130	180
Câble électrique	130	100

Lave-vaisselle intégrable

GS60AI/BIS
encastré dans une armoire haute

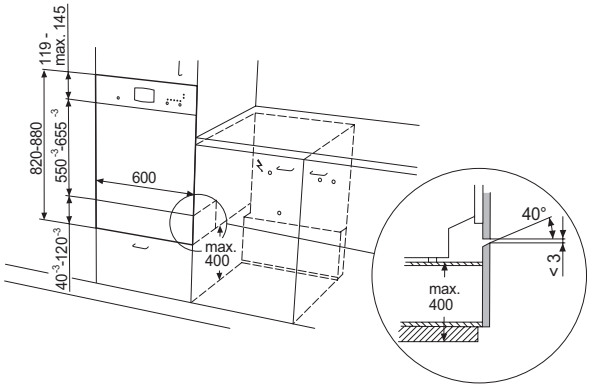

GS60AV/BV/GVS
encastré dans une armoire haute

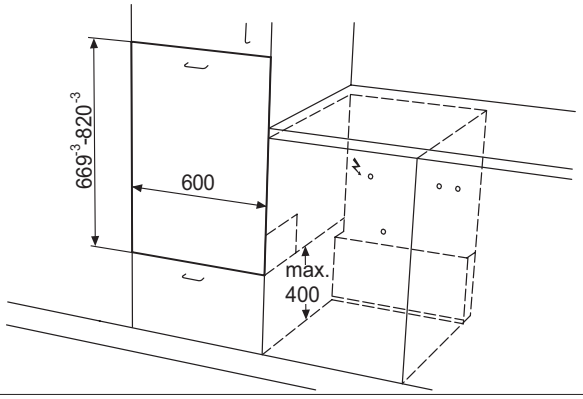

GS45BV

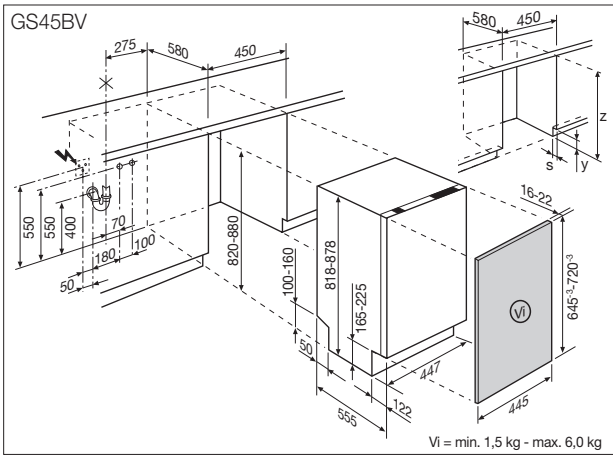

Vi = min. 1,5 kg - max. 6,0 kg

Hauteur de la niche z (mm)	Hauteur de socle y (mm)																				
	0	10	20	30	40	50	60	70	80	90	100	110	120	130	140	150	160	170	180	190	200
880																					
870																					
860																					
850																					
840																					
830																					
820																					

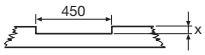

x = Dim. découpe de socle (mm)

Rentrée de socle s < 30 mm
= Découpe de socle 5 mm

Longueur du câble et des tuyaux	Longueur à partir du coté de l'appareil (cm)	
	gauche	droite
Tuyau d'arrivée	180	130
Tuyau d'écoulement	130	180
Câble électrique	130	100

GS45AV + ES45-36

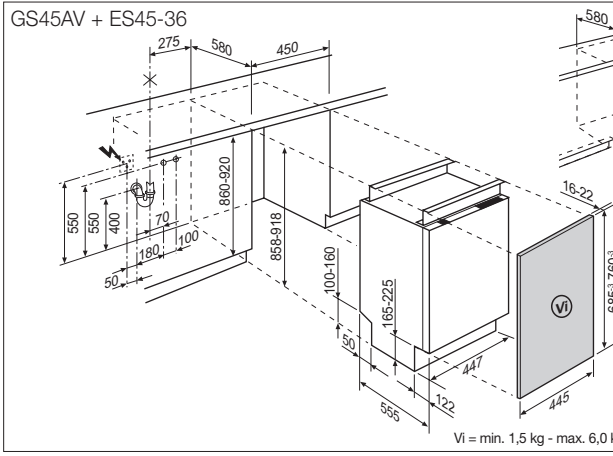

Vi = min. 1,5 kg - max. 6,0 kg

	Hauteur de socle y (mm)													
Hauteur de la niche z (mm)	100	110	120	130	140	150	160	170	180	190	200	210	220	230
920														
910														
900														
890														
880														
870														
860														

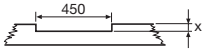

x = Dim. découpe de socle (mm)

Rentrée de socle s < 30 mm
= Découpe de socle 5 mm

Longueur du câble et des tuyaux	Longueur à partir du coté de l'appareil (cm)	
	gauche	droite
Tuyau d'arrivée	180	130
Tuyau d'écoulement	130	180
Câble électrique	130	100

Lave-linge et sèche-linge

LP5680

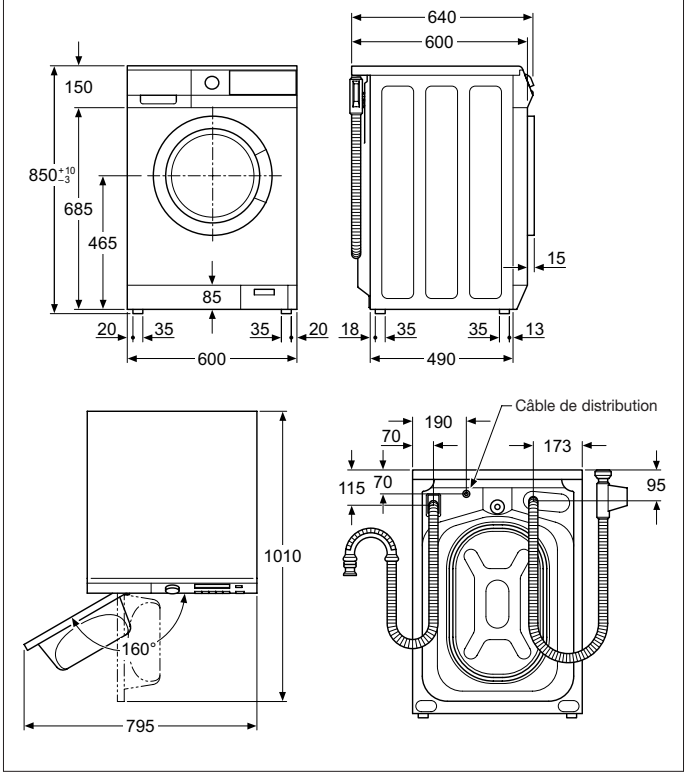

LB3680

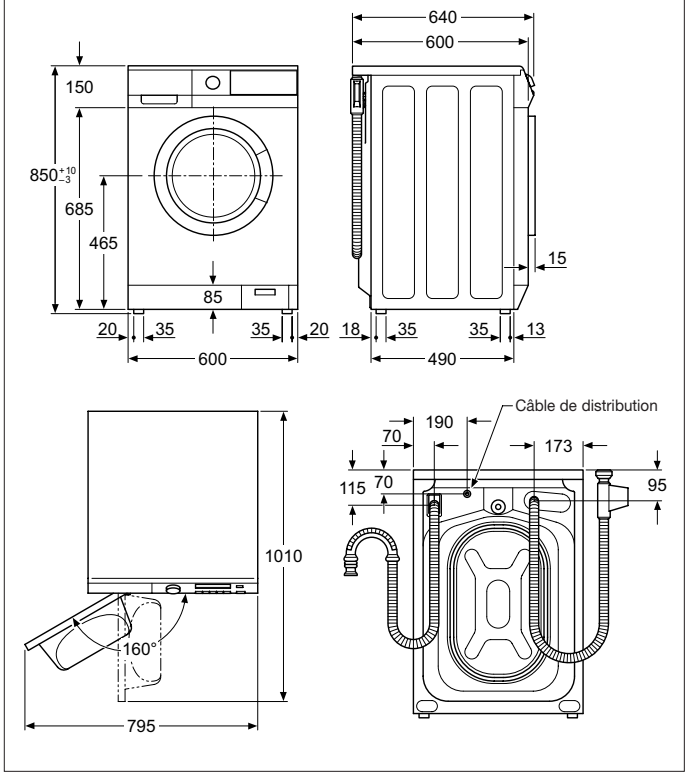

LB3480

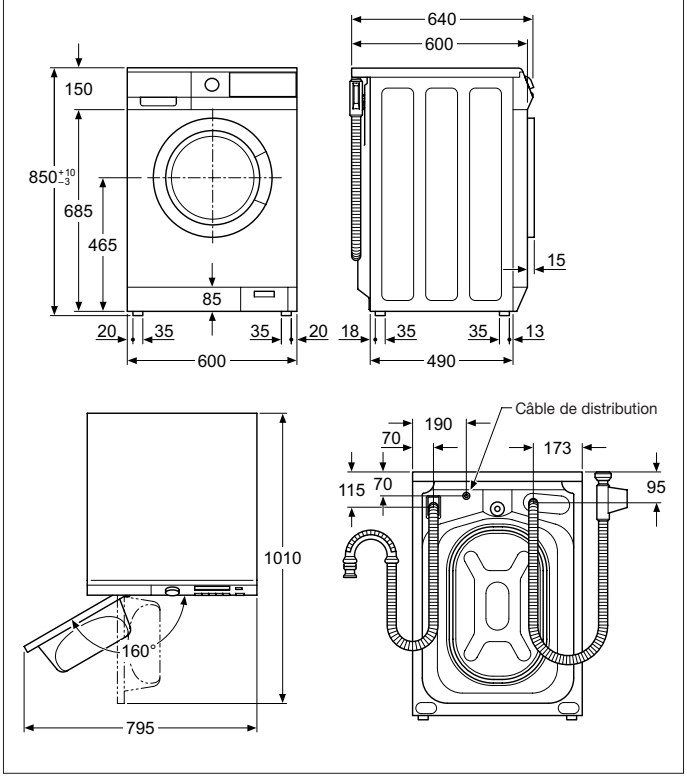

LP5480

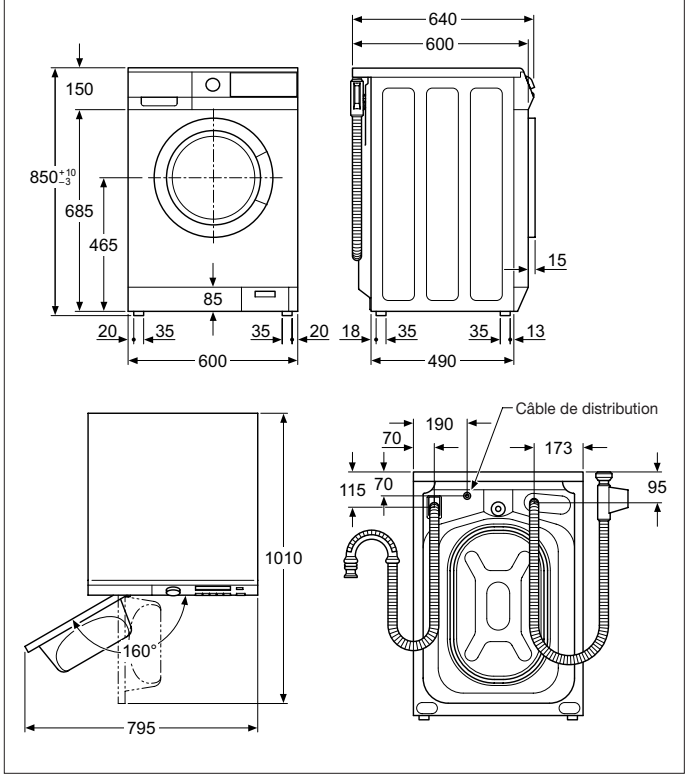

Lave-linge et sèche-linge

LP5280

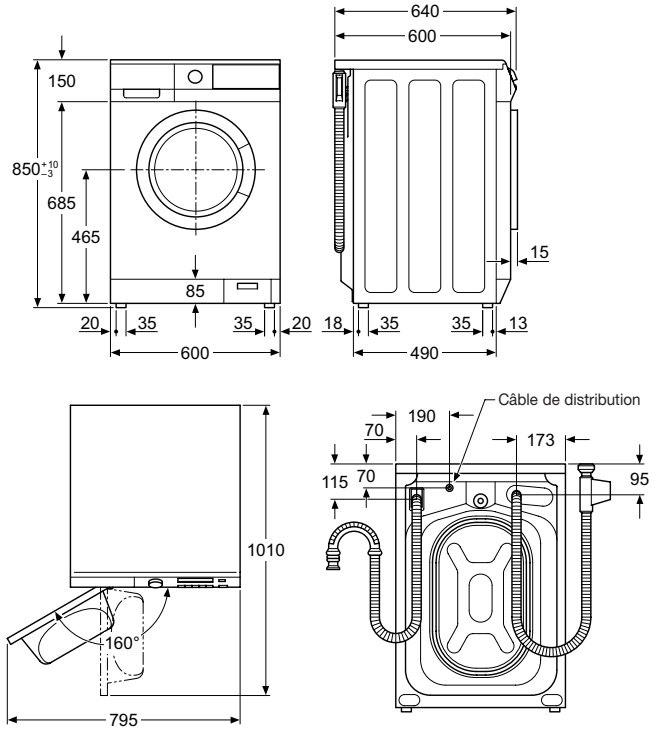

LB3470WT

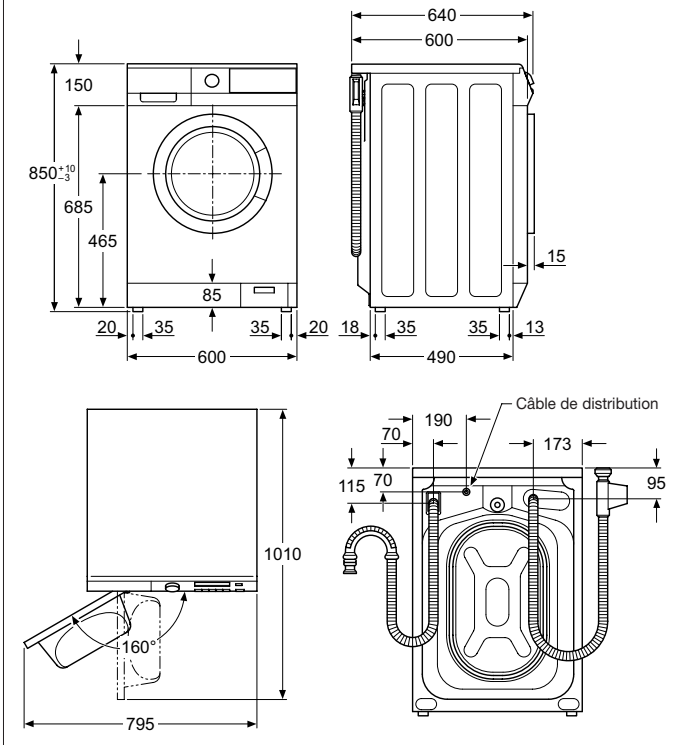

TP6060TW

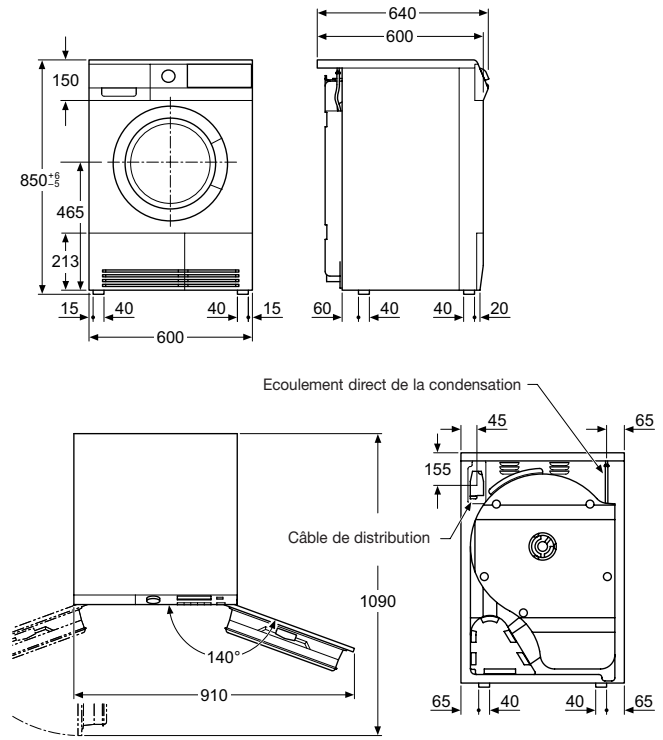

TB7053TW

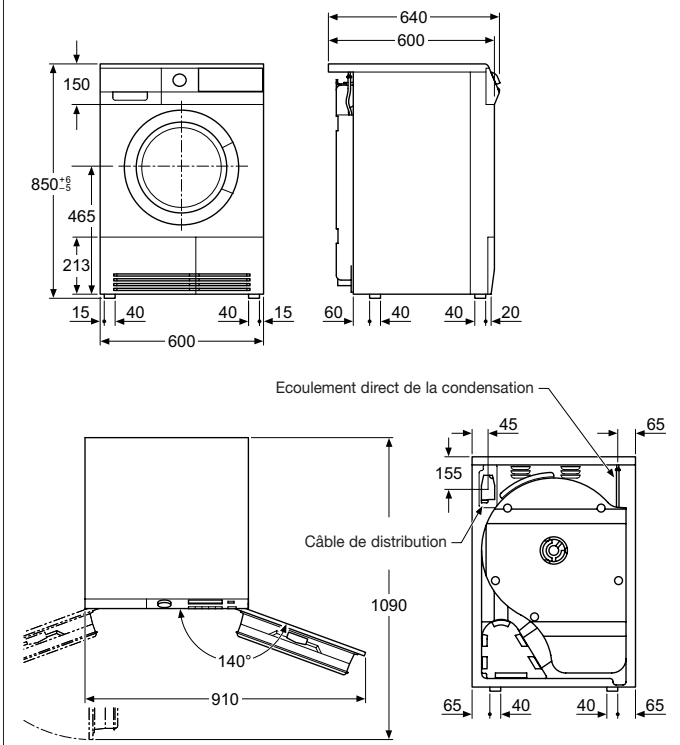

Lave-linge et sèche-linge

TP6050TW

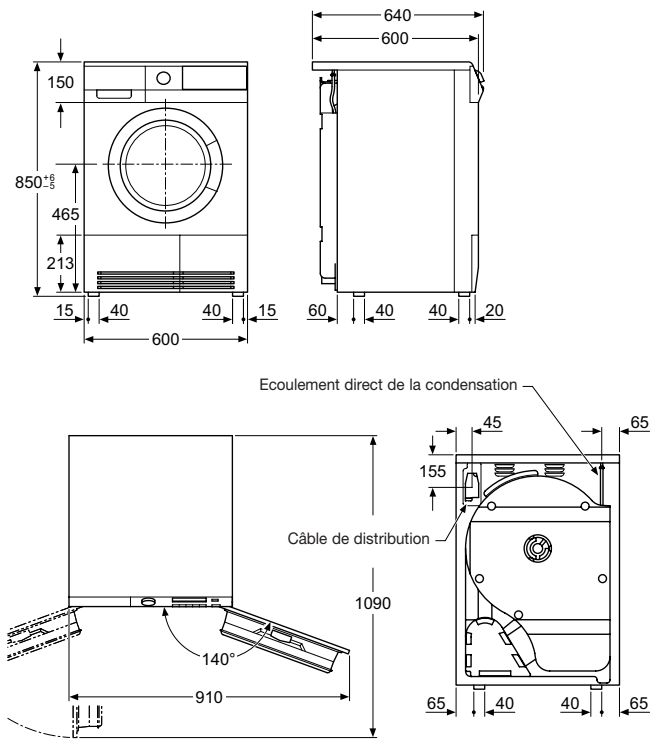

BR11 + STA9

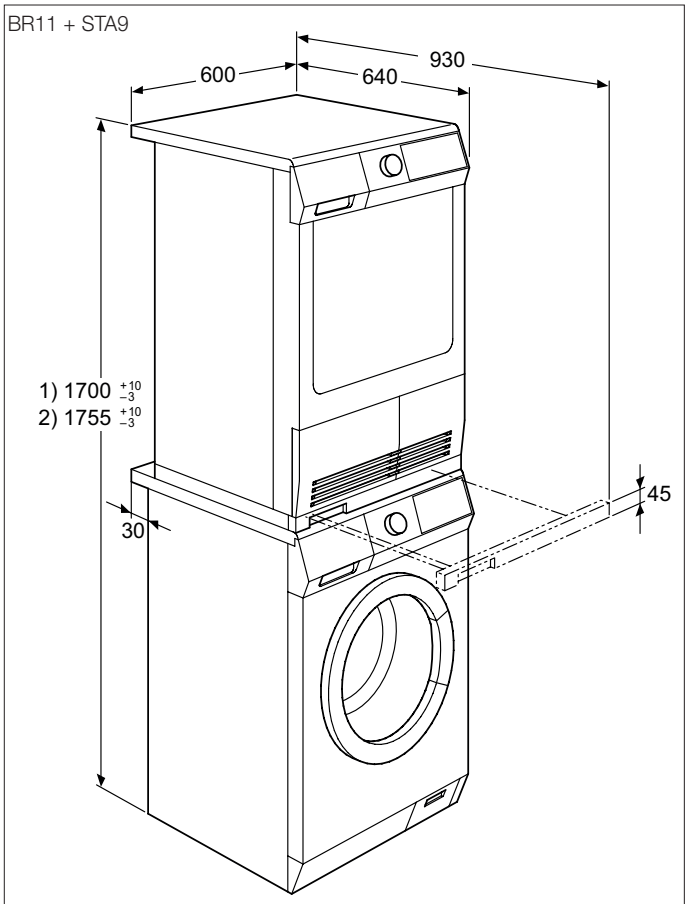

1) Colonne avec BR11, sans plateau télescopique, hauteur: 1700 $^{+10}_{-3}$
2) Colonne avec STA9, avec plateau télescopique, (55mm) hauteur: 1755 $^{+10}_{-3}$

PDSTP10
Tiroir-socle

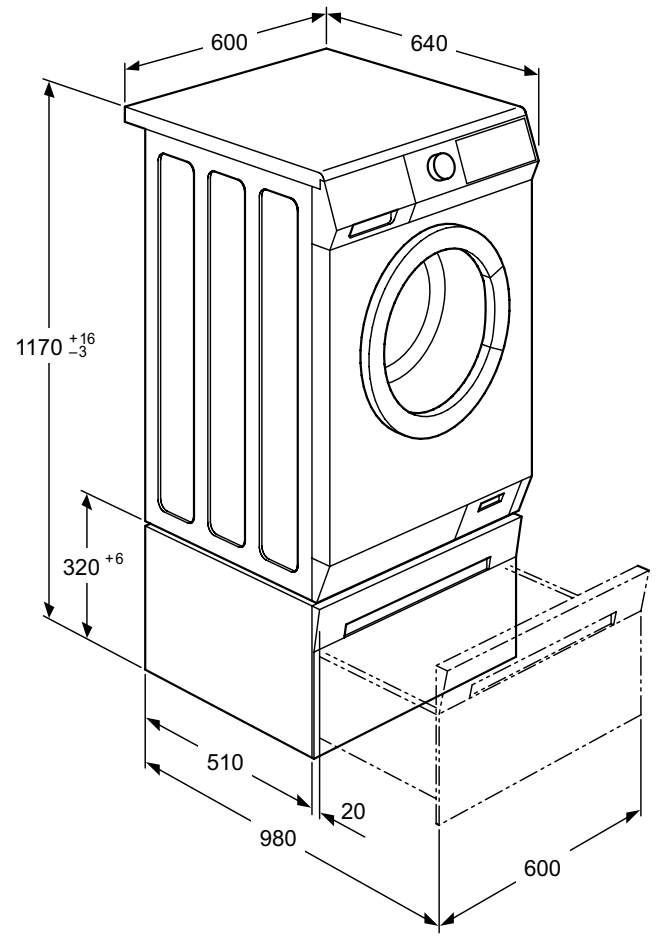

Les schémas pour l'encastrement sont également téléchargeables à www.aeg.ch.

Siège principal

Electrolux SA
Badenerstrasse 587
8048 Zurich
www.electrolux.ch

Numéro principal
Tél. 044 405 81 11
Fax 044 405 81 81
info@electrolux.ch

Vente
Tél. 021 811 17 70
Fax 021 811 17 77
vente.preverenges@electrolux.ch

Commande
Appareils: vente.preverenges@electrolux.ch
Prospectus: prospekte@electrolux.ch

Electrolux TASTE GALLERY, exposition et conseil

Veuillez convenir d'un rendez-vous en temps opportun afin de nous permettre de vous réserver suffisamment de temps.
Nous vous offrons également la possibilité d'une consultation dans un Electrolux Taste Galleries en dehors des heures d'ouverture officielles.

Zurich
Badenerstrasse 587
8048 Zurich
Tél. 044 405 84 12
Fax 044 405 81 15

du lundi au jeudi:
7 h 30 – 12 h
13 h – 17 h

vendredi:
7 h 30 – 12 h
13 h – 16 h 30

Pratteln
Schlossstrasse 1
4133 Pratteln
Tél. 061 312 40 70
Fax 061 312 40 73

mardi et vendredi:
9 h – 12 h
13 h 30 – 17 h

Berne
Morgenstrasse 131
3018 Berne
Tél. 031 991 31 11
Fax 031 991 33 37

du lundi au vendredi:
9 h – 12 h
13 h 30 – 17 h

Coire
Comercialstrasse 19
7000 Coire
Tél. 081 258 70 50
Fax 081 258 70 58

du mardi au vendredi:
9 h – 12 h
13 h 30 – 17 h

Emmenbrücke
Seetalstrasse 11
6020 Emmenbrücke
Tél. 041 419 46 10
Fax 041 419 46 19

du lundi au vendredi:
9 h – 12 h
13 h 30 – 17 h

Saint-Gall
EKZ Lerchenfeld
Zürcherstrasse 204 e
9014 Saint-Gall
Tél. 071 260 26 66
Fax 071 260 26 67

du mardi au vendredi:
9 h – 12 h
13 h 30 – 17 h

samedi:
9 h – 16 h

Volketswil
Bauarena
Industriestrasse 18
8604 Volketswil
Tél. 044 947 30 80
Fax 044 947 30 89

du mardi au vendredi:
9 h – 12 h
13 h 30 – 17 h

samedi:
9 h – 16 h

Préverenges
Le Trési 6
1028 Préverenges
Tél. 021 811 17 71
Fax 021 811 17 77

du lundi au vendredi:
7 h 30 – 12 h
13 h 30 – 17 h

Mägenwil
Industriestrasse 10
5506 Mägenwil
Tél. 062 889 93 87
Fax 062 889 92 57

du mardi au jeudi:
9 h – 12 h
13 h 30 – 17 h

vendredi:
9 h – 12 h
13 h 30 – 16 h 30

Manno
Via Violino 11
6928 Manno
Tél. 091 985 29 85
Fax 091 985 29 84

du lundi au vendredi:
9 h – 12 h
13 h 30 – 17 h

fermé le mercredi après-midi

Commandes d'accessoires et pièces de rechange

Industriestrasse 10
5506 Mägenwil
Téléphone 0848 848 111
Fax 062 889 91 10

ersatzteile@electrolux.ch
www.electrolux.ch
lundi à jeudi 07 h 30 – 12 h / 13 h – 17 h
vendredi 07 h 30 – 12 h / 13 h – 16 h 30

Service après-vente avec neuf centres de service

Téléphone 0848 848 111, service@electrolux.ch

5506 Mägenwil
Industriestrasse 10
Fax 062 889 95 80

9014 Saint-Gall
Zürcherstrasse 204 e
Fax 071 272 11 91

3018 Berne
Morgenstrasse 131
Fax 031 925 31 30

6020 Emmenbrücke
Seetalstrasse 11
Fax 041 419 46 29

7000 Coire
Comercialstrasse 19
Fax 081 258 70 58

1028 Préverenges
Le Trési 6
Fax 021 804 18 31

4133 Pratteln
Schlossstrasse 1
Fax 062 889 95 80

8048 Zurich
Badenerstrasse 587
Fax 062 889 95 80

6928 Manno
Via Violino 11
Fax 091 985 29 94

Prix

CHF = Prix brut, TVA incl.
CHF = Prix brut, TVA excl.
Prix excl. taxe anticipée de recyclage

Sauf vente et sous réserve de modification des modèles et des prix
Livraison aux revendeurs: Cargo domicile ou par camion
Paiement: 30 jours net

Votre revendeur spécialisé

AEG